配電盤リスト

電源種別 変圧器容量 盤名称	幹線番号	開閉器 種別	開閉器 極	開閉器 AF	開閉器 AT	電力量計 電力計測	電力計測 検定	幹線系統	負荷名称	幹線サイズ 配線 種別	幹線サイズ 配線 サイズ	幹線サイズ 配線 条数	幹線サイズ 接地線 E_C	幹線サイズ 接地線 E_D	幹線サイズ 接地線 $E_{D(ELCB)}$	幹線サイズ 配管	負荷容量(kVA)	隔壁	備考
	1L1	MCCB	3	100	75	Wh1				EM-CET	38			E5.5			10.10		
TR	1L1-1					↓			L-B2-1	EM-CET	38			E14		E51	2.55		
1φ3W	1L1-2					↓			L-B2-2	EM-CET	38			E5.5		E51	7.55		
210/105V	1L2	MCCB	3	400	300	Wh2			L-B1-1	EM-CET	250			E22		G82	60.00		
300kVA	1L3	MCCB	3	400	300	EM1			L-1-1	AL-CVT	250			E22		G82	60.00		
一般電灯盤	1L4	MCCB	3	225	225				消火ポンプ									○	
No.1									制御盤										
RC:50kA																			
入線方向																			
二次側																			
上																			

変圧器	幹線番号	開閉器 種別	開閉器 極	開閉器 AF	開閉器 AT	電力計測	電力計測 検定	幹線系統	負荷名称	幹線サイズ 配線 種別	幹線サイズ 配線 サイズ	幹線サイズ 配線 条数	幹線サイズ 接地線 E_C	幹線サイズ 接地線 E_D	幹線サイズ 接地線 $E_{D(ELCB)}$	幹線サイズ 配管	負荷容量(kVA)	隔壁	備考

変圧器	幹線番号	開閉器 種別	開閉器 極	開閉器 AF	開閉器 AT	電力計測	電力計測 検定	幹線系統	負荷名称	幹線サイズ 配線 種別	幹線サイズ 配線 サイズ	幹線サイズ 配線 条数	幹線サイズ 接地線 E_C	幹線サイズ 接地線 E_D	幹線サイズ 接地線 $E_{D(ELCB)}$	幹線サイズ 配管	負荷容量(kVA)	隔壁	備考

幹線番号名称ルール

電源種別　ブレーカ番号(1～n)　バンクNo.　枝番号

(例)　2　L　1　0　-1

※ バンクNo.は電源種別ごとに採番

※ サブ変がある場合はバンクNo.の前にサブ変No.を追加

電源種別記号

- L : AC1φ
- P : AC3φ
- GL : AC/GC1φ
- GP : AC/GC3φ
- EL : AC/GC(防災)1φ
- EP : AC/GC(防災)3φ
- U : UPS
- D : DC

特 記

1. 予備ブレーカーのトリップ容量(AT)は可変型とする。(225AF以上)
2. 図中の電力量計(Whn)の表記は、配電盤内に設置を示す。(nは計量グループ番号)
電力計測用CTのみ設置の場合はEMnの表記とする。

分電盤リスト

盤名称 [盤形状]	電源種別 主幹MCCB 幹線番号 幹線サイズ	主回路構成 電源容量	電力量計 電力計測	検定	回路番号	リモコン	分岐開閉器 種別	極	AF	AT	負荷名称	負荷容量(VA) 照明	コンセント	ファン系	その他	リモコンリレー 6A	20A	付加機能	備考
L-1-T1	AC						MCCB	3	50	50	SPDクラスⅡ								
[T]	1φ3W	E1																	
	200/100V		EM1		201		MCCB	2	50	30	一般照明	1,200						□T	
上部			↓		202	R1	RM	2	50	30	調光照明	1,500							
WD付き	MCCB3P		↓		203	R2	MCCB	2	50	20	一般照明	800					1		
屋内型	225/150		↓		204	R3	MCCB	2	50	20	一般照明	700					1		
WD高さ			↓		205	R4	MCCB	2	50	20	一般照明	950					1		
H＝700	1L10		↓		206	R5,R6	MCCB	2	50	20	一般照明(廊下)	1,200					2		
	EM-CET200		↓		207		MCCB	2	50	20	調光照明	1,500							
RC:50kA			↓		208		ELCB	2	50	20	外壁照明	1,800						T	
			↓		209		ELCB	2	50	20	外灯	2,000						A	
入線方向																			
一次側			EM2		401		MCCB	2	50		厨房機器				2,400			□	
上			↓		402		ELCB	2	50	20	厨房機器				1,500				
二次側			↓		403		ELCB	2	50	20	電気温水器				1,500			△	
上			↓		404		MCCB	2	50	20	予備			500					
			EM3		101		MCCB	2	50	20	一般照明	1,200					1		
			↓		102		MCCB	2	50	20	調光照明	1,200					1		
			↓		103		MCCB	2	50	20	一般照明	1,200					1		
	L1	3.60kVA	↓		104		MCCB	2	50	20	一般照明	1,200							
	L2	2.90kVA	↓		105		MCCB	2	50	20	庭園照明	1,200							
	L12	17.55kVA	↓		106		ELCB	2	50	20	予備	500						T	
	AC小計	24.05 kVA										18,150		500	5,400				

盤名称 盤形状	電源種別 幹線番号 幹線サイズ	回路構成	電力計測 検定	回路番号 リモコン	分岐開閉器 種別	極	AF	AT	負荷名称	負荷容量(VA) 照明	コンセント	ファン系	その他	リモコンリレー 6A	20A	付加機能	備考

特記仕様

・主回路構成

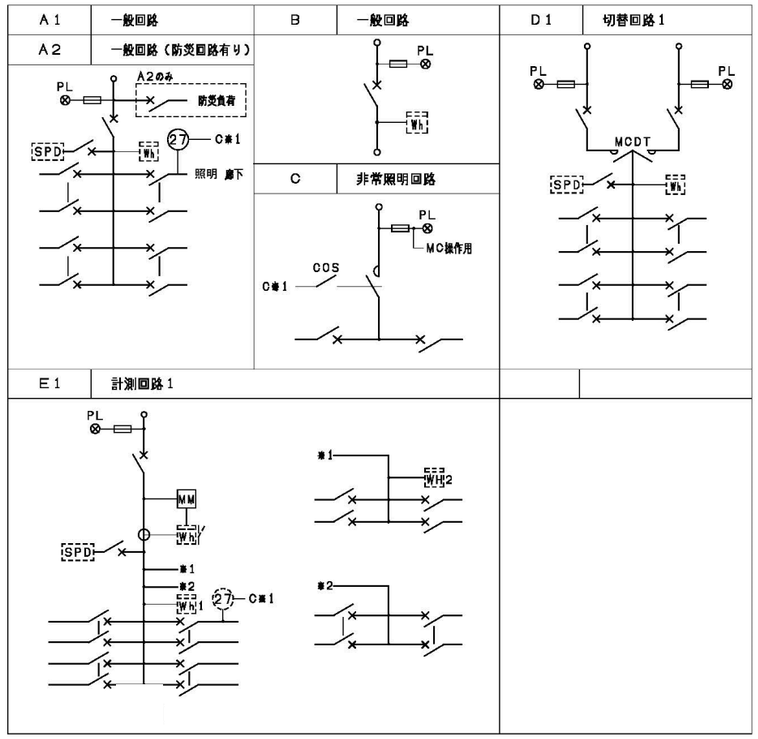

・分岐回路番号

	電灯		コンセント		その他		防災負荷	
	1φ100V	1φ200V	1φ100V	1φ200V	1φ100V	1φ200V	1φ100V	1φ200V
AC	10n	20n	30n	40n	50n	60n	A0n	A0n
GC	1An	2An	3An	4An	5An	6An	AAn	AAn
UPS	1Un	2Un	3Un	4Un				
DC					5Dn		ADn	

注記　1、回路番号の傍記は下記とする。
M　：マグネット回路　　L　：　照明制御回路
R　：リモコン回路
2、分岐回路の開閉器は下記を標準とする。
100V回路　：　2P1E
200V回路　：　2P2E

・盤形状

記号	種別	形式	備考
G	一般型	埋込型	—
T		露出型	ドアの有る構造
D			ドアの無い構造（電源別置非常用照明回路は除く）
1G	一種耐熱型	埋込型	ｺﾝｸﾘｰﾄ壁等又は、これと同等の耐熱処理を施した壁に埋め込むもの。
1H			耐熱処理が施されていない壁に埋め込むもの。
1T		露出型	—
2G	二種	埋込型	—
2T	二種	露出型	—

注記　1、筐体、塗装
屋内形（●:鋼板製(塗装)、○:鋼板製（溶融亜鉛めっき仕上げ）、○:ステンレス）
屋内形（○:鋼板製(塗装)、●:鋼板製（溶融亜鉛めっき仕上げ）、○:ステンレス）
・塩害仕様は特記による
2、耐熱型分電盤の仕様は、「防災設備の電源と配線に関する指針」(JECA　1032)による。
3、ワイヤリングダクト付きの場合、盤と同サイズとする。
4、OAフロア等の場合、L形鋼材等による架台を設置し、配線ルートを確保すること。

・盤名称（参考例）

L － 1 － T　1
- 盤番号　1～n
- 用途　無し：共用、T：テナント、S：店舗、H：ホテル、R：住宅　等
- 階別　B1階～PH階
- 種別　P：動力盤　L：電灯盤　LP：電灯・動力盤

・分岐開閉器等
MCCB　：　配線用遮断器
ELCB　：　漏電遮断器（ ○ 分岐回路 30mA 0.1秒、○ 浴室コンセント 15mA 0.1秒 ）
RM　：　リモコン配線用遮断器(R-MCCB)
RE　：　リモコン漏電遮断器(R-ELCB)

・リモコンリレーの操作方式
○　リモコン配線システム
　○　リモコントランス(二次出力AC24V)
○　多重伝送システム（ ○ 照明制御盤有り、○ 照明制御盤無し ）
　○　ワイヤレスアドレス設定器1台
　○　伝送ユニット(最大256回路64×4回路を必要分組み込み)
　○　リレー制御用端末器(4回路用をリモコン数に応じて組み込み)
　○　リモコントランス(二次出力AC24V)
○　中央監視操作システム
　リモコン数に1印(記入例 R1)

・付加機能
△　：　漏電警報付（ ● 中央監視に故障表示、○ 盤面に故障表示、○ 機器表示のみ ）
□　：　警報接点付（ ● 中央監視に故障表示、○ 盤面に故障表示、○ 機器表示のみ ）
T　：　タイマー回路(マグネット＋タイマー)
A　：　自動点滅回路(マグネット＋自動点滅器)
TA　：　タイマー回路(マグネット＋タイマー＋自動点滅器)
Rn　：　リモコンリレー回路(nは同一分岐回路からの番号を示す)
Min　：　中央監視(マグネット＋ｲﾝﾀｰﾌｪｲｽ回路)
MB　：　手元操作回路(マグネット+PBS)
MI　：　連動操作回路(マグネット+遠方操作信号)
注記　1、漏電警報、警報接点の傍記数字は移報グループを示し、特記なきは下記とする。
（ ○ 個別移報、● 盤一括移報 ）
記号
Wh　：　電力量計(Wh)（傍記"検"は検定付を示し、パルス発信付とする。）
27　：　不足電圧継電器

・その他
1、分電盤の接地端子数は分岐回路数＋予備ｽﾍﾟｰｽ分設置すること。
2、防災負荷回路の遮断器にはその旨を赤字で表記し、開放防止装置を設ける。
3、外部との制御表示配線は集合端子台を設ける。
4、電源表示灯は（ ○ 無し、○ 発光ダイオード、● LED ）とする。
5、盤内遮断器、リモコン等には負荷名称を記入すること。
6、予備回路の容量は（ ○ 見込まない、● 見込む(500VA/回路) ）。
7、高速電源切替器(MCDT)の切替仕様は（ ○ 100msec、○ 20msec、○ 5msec ）とする。

動力制御盤リスト

※容量を[kVA]で表示するときは単位を記入
※負荷種別：「1」冷凍機、PAC、ELV「2」空調・換気関係「3」衛生関係「4」その他

盤名称 [盤形状]	電源種別 主幹MCCB 幹線番号 幹線サイズ	電力量計 電力計測		負荷(装置)		負荷種別	容量 [kW]	結線番号	制御番号	開閉器				中央監視盤					連動 インターロック	配線			接地線	配管	備考
			検定	番号	名称					種別	極	AF	AT	発停	火災停止	表示 状態	表示 故障	表示 警報		種別	サイズ	条数			
				PCH-1	冷温水ポンプ	2	7.5	L1	2-2a	ELCB	3	100	100	○		○	○			EM-CE4C	5.5			E39	
B3P-1	AC	Wh1	検	OHU-B301	外調機	2	1.5	L1	2-2a	MCCB	3	50	30	○		○	○			EM-CE4C	4			E25	
[1T-V]	3φ3W			EF-B303	排気ファン	2	0.75	L1	3	MCCB	3	50	20			○	○		連動 SF-B303	CV4C	3.5			E25	サーモ(空調工事)により発停
	200V			SF-B303	給気ファン	2	1.5	L1	4-1	MCCB	3	50	30			○	○		連動	CV4C	3.5			E25	
屋内型		Wh2		DP-1	汚水排水ポンプ	3	7.5	L2	10	ELCB	3	100	100			○	○			CV4C	5.5			E39	自動交互非常時同時運転
	MCCB3P	↓		DP-1	汚水排水ポンプ	3	7.5	L2	10	ELCB	3	100	100			○	○			CV4C	5.5			E39	自動交互非常時同時運転
RC:50kA	225/150				汚水排水槽 F×3				10									○H		CVV4C	2			E25	自動交互非常時同時運転
					制御電源					MCCB	2	50	20												
入線方向	1P01																								
一次側	AL-CVT60																								
上																									
二次側																									
上																									
小計	26.25 kW																								

盤名[盤形式] 電気方式 幹線 No.	主開閉器 結線方式 合計容量	電力計測		負荷(装置)		負荷種別	容量 [kW]	結線番号	制御番号	開閉器				中央監視盤					連動 インターロック	配線			接地線	配管	備考
			検定	番号	名称					種別	極	AF	AT	発停	火災停止	表示 状態	表示 故障	表示 警報		種別	サイズ	条数			

動力制御盤ーA－1